Coupe F-F

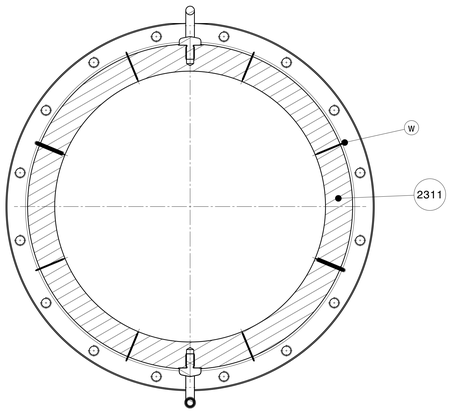

Coupe B-B

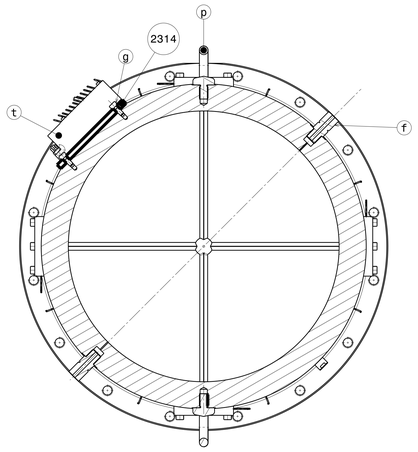

Vue de droite

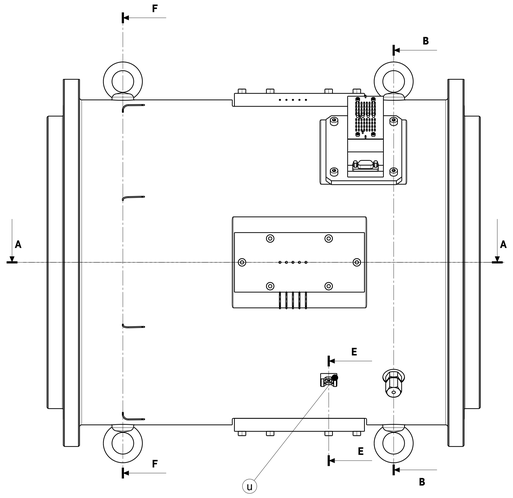

Vue de face

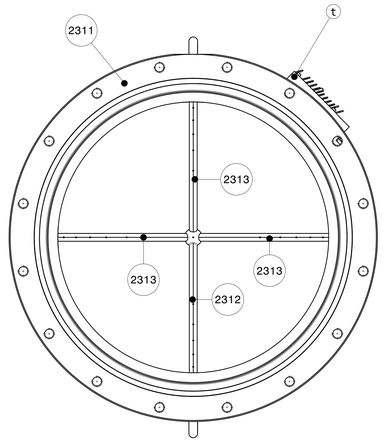

Coupe G-G

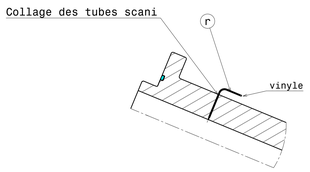

Coupe E-E

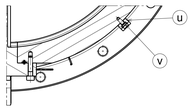

Coupe H-H

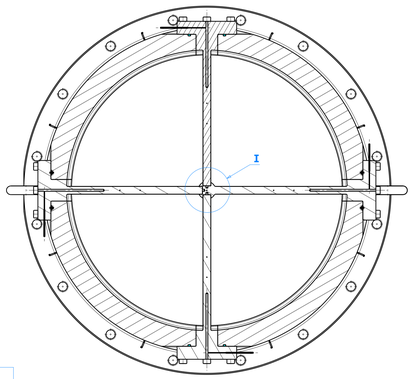

Coupe A-A

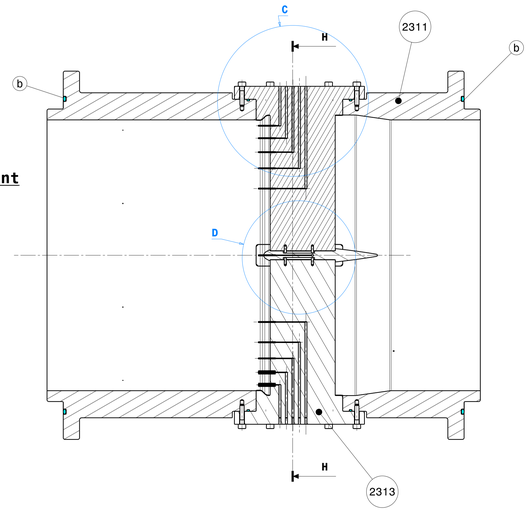

Sens du vent

Vue isométrique
Echelle : 1:2

Pmax :1.2 bar

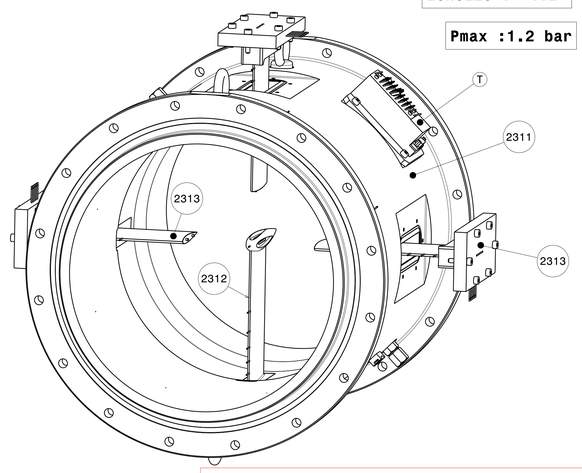

Détail D
Echelle : 1:1

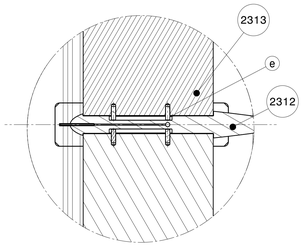

Détail I
Echelle : 2:1

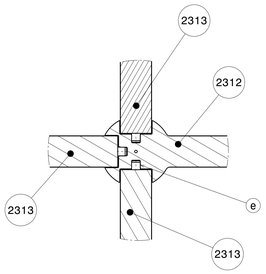

Détail C
Echelle : 1:1

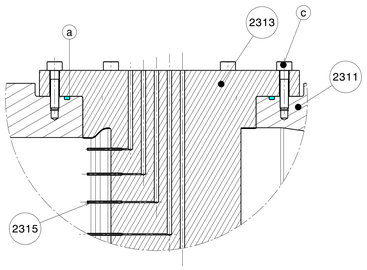

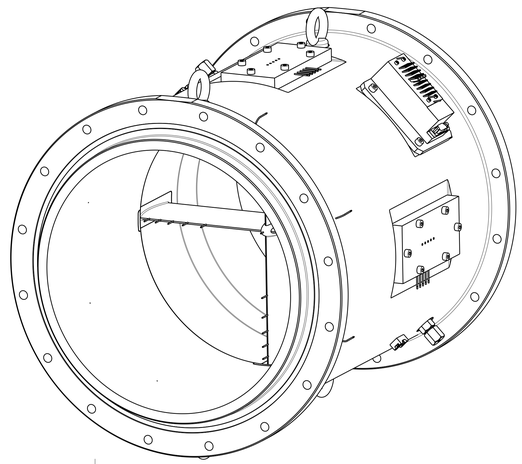

Bon pour fabrication

Ps: 0.3 bar

N°	Ind	Nbre	Nom	Matériau	Traitement	Protection
v	-	3	VIS FHC M3X8	ACIER	-	
u	-	3	SERRE CABLE	NYLON	-	
t	-	1	PSI 64 CHANNELS	ONERA	-	
s	-	3	SUPPORT SERRE CABLE	NYLON	-	
r	-	21	TUBN 040 2 0	AISI 316L	Scanivalve	
p	-	4	ANNEAU DE LEVAGE M8	Acier	-	
h	-	4	VIS CHC M4X10	Acier	Classe 8.8	
f	-	2	PRESSE ETOUPE CONAX MPG-125	NYLON	-	
e	-	6	PION D 2 X 6	E,Maurin	ref 32-210-2-6	
d	-	21	TUBN 040 1 0	AISI 316L	Scanivalve	
c	-	24	VIS CHC M4X18	CLASSE 8.8	-	
b	-	2	JOINT TORE 3 5 X 278,99	NBR70	FJ ref 010.1A457	
a	-	4	JOINT TORE 70X2	NBR70	FJ ref 010.1B654	
2315	A	21	TUBE DE PITOT	AISI 316L	-	
2314	A	1	SUPPORT PSI	2017A	-	
2313	A	3	PEIGNE 5 PRISES EQUIPE	AISI 316L	-	
2312	A	1	PEIGNE PRINCIPAL EQUIPE	AISI 316L	-	
2311	A	1	VIROLE DE MESURE ECO	AISI316L	-	

Ind	Modifications	Date	Dessiné par	Vérifié par	Approuvé par
A	Création du document	17/12/25	BASMOREAU	MERCHAT	LECONTE

SANS MENTION DE PROTECTION

Masse unitaire: 70 kg

29 Avenue de la Division Leclerc
92320 CHATILLON
TEL: (33) 01.46.73.40.40

ONERA
THE FRENCH AEROSPACE LAB

Bureau d'Etudes
DSIM-ICS
FAX: (33) 01.46.73.41.44

ENS VIROLE DE MESURE

Ce plan, propriété de l'Onera ne peut etre détenu, reproduit ou communiqué sans son autorisation.

A0 ECH: -/- Maquette au: -/- CAO/CAO: CATIA V5R18

S1MA.8.24007.2310 A

Planche: 1/2

Fichier:
Impression: -